Datum:

Kunde:

Projekt:

5414C-051A

Wannenfüll- und Brausethermostat mit Umstellung von Wanneneinlauf auf Regenbrause für Deckenmontage für Unterputzmontage, bestehend aus:5414C-051AUP = Unterputzthermostat 5400T.5414C-051AAP = Betätigungsgriff NR51, Thermostatgriff NR52, Umschaltgriff NR64G, fester Auslauf 010C Ausladung 160 mm, Regenkopfbrause 050A für Deckenmontage, Abdeckplatte 5004B.Die Thermostate der Serie 5400 ermöglichen keine reine Kalt-/Warmwassereinstellung.

Durchfluss

	Bar:	**1,0**	**2,0**	**3,0**	**4,0**	**5,0**
010C	(l/min)	15,0	21,2	26,0	30,0	30,0
050A	(l/min)	13,3	18,8	23,0	26,6	29,7

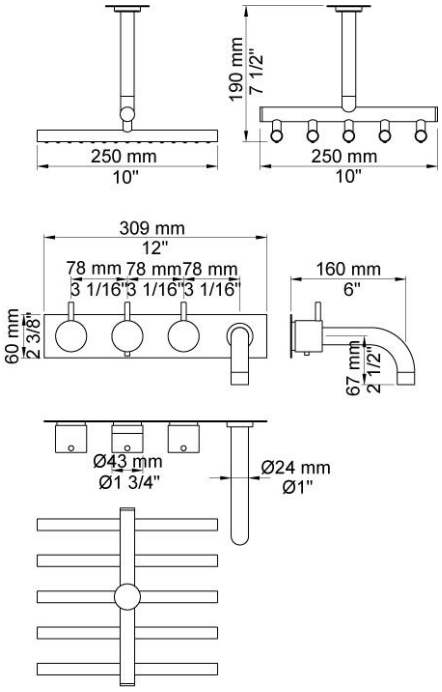

Lieferbar In Oberflächen

Farbe 02, Hellgrau	Farbe 21, Karminrot
Farbe 04, Blau	Farbe 25, Pink
Farbe 05, Orange	Farbe 27, Schwarz matt
Farbe 06, Hellgrün	Farbe 28, Weiß matt
Farbe 08, Gelb	Farbe 40, Edelstahl gebürstet
Farbe 09, Dunkelgrau	Farbe 60, Schwarz
Farbe 12, Braun	Farbe 61, Schwarz gebürstet
Farbe 14, Hellrot	Farbe 62, Schwarz dunkel
Farbe 15, Dunkelblau	Farbe 63, Kupfer
Farbe 16, Chrom	Farbe 64, Kupfer gebürstet
Farbe 17, Schwarz glänzend	Farbe 65, Gold
Farbe 18, Weiß	Farbe 68, Silber
Farbe 19, Messing Natur	Farbe 70, Gold gebürstet
Farbe 20, Chrom matt	

001
60 mm Rosette rund, Innendurchmesser 30 mm. Nur für Ausläufe.

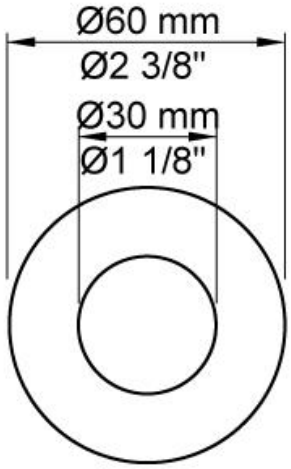

010C
Fester Auslauf, 160 mm Ausladung, Rohrdurchmesser 24 mm.

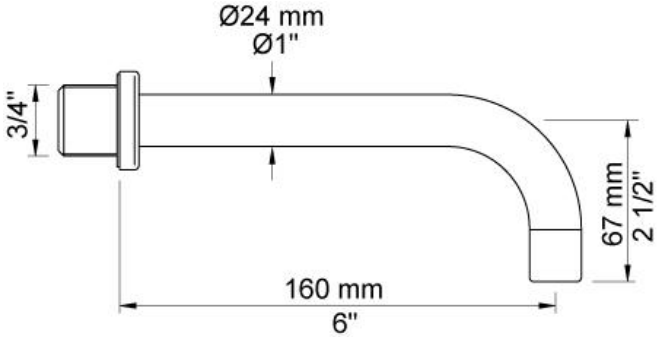

050A
Regenbrause für Deckenmontage.Anschluss ¾", Abstand Decke bis Unterkante. Kopfbrause 190 mm, max. Durchflussmenge bei 3 bar 23 l/m, Mindestdurchflussmenge 12 l/m.Sonderlängen auf Anfrage.

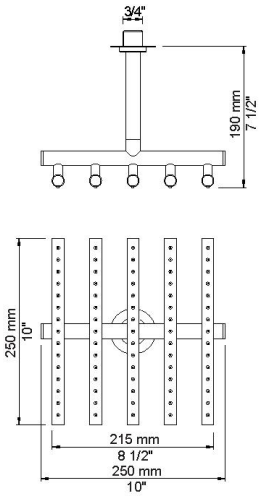

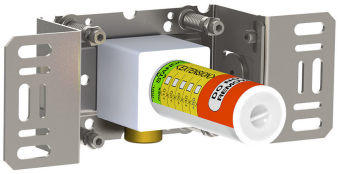

200M
Auslaufmuffe für alle VOLA Wandausläufe, Anschluss ½" Innengewinde. Abgang ¾" Innengewinde.

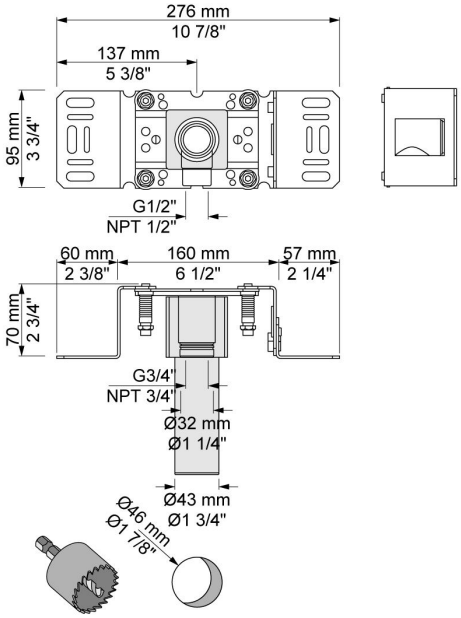

5004B
Vorplatte mit vier Löchern für Thermostatmodelle für 5400, 5400N und 5400NV. Innendurchmesser 39 bzw. 39 mm, 39 mm, 30 mm, 60 x 309 mm.

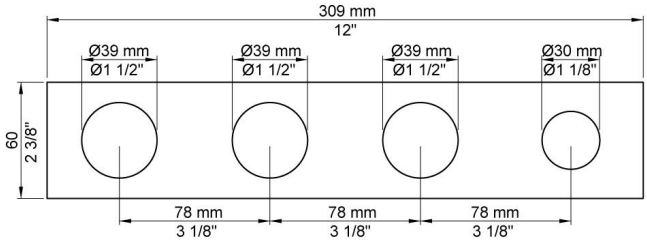

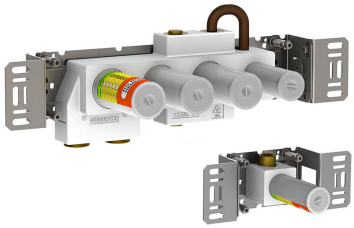

5400T
Einbauthermostat mit Umschalter, für Wannenfüllung und Handbrause, mit einer fest montierten und einer getrennten Auslaufmuffe. Anschluss ¾" Innengewinde.Die Thermostate der Serie 5400 ermöglichen keine reine Kalt-/Warmwassereinstellung.

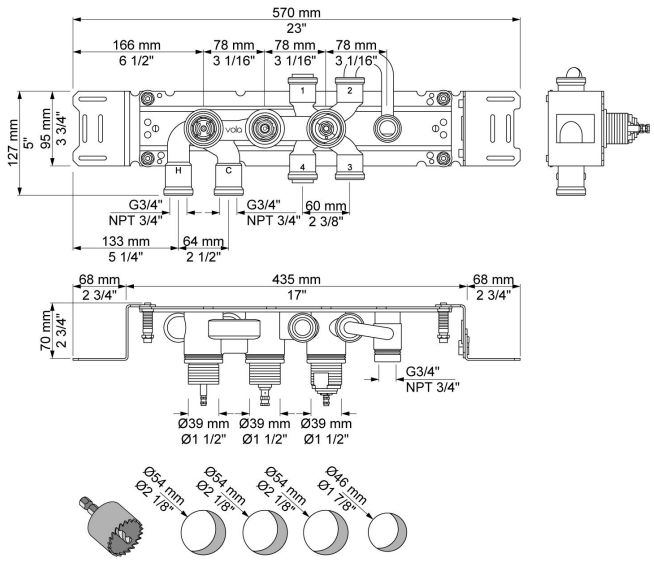

NR51
Griff NR51, Betätigungsgriff der Serie 5000.

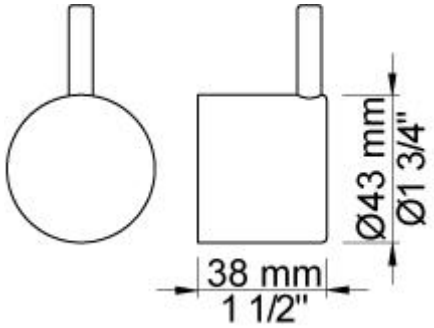

NR52
Griff NR52, für Thermostat der Serie 5000.

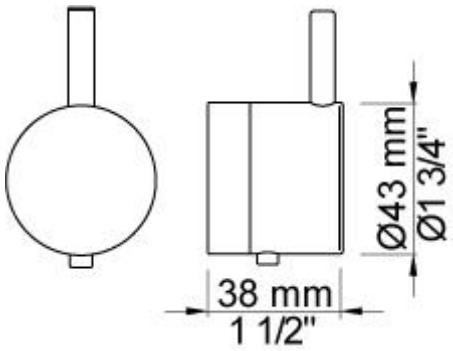
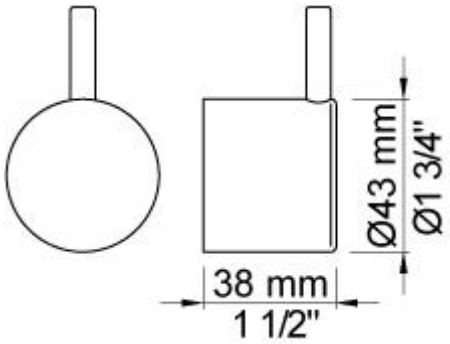
NR64G
Bedienungsgriffes für die Serie 5400 und 5600 in Farbe des Griffes (Standard).