| | |
|---|---|
| | Datum: |
| | Kunde: |
| | Projekt: |

**5400NVA4**

Unterputzthermostat mit 4-Wege-Umstellung, mit einer festmontierten Auslaufmuffe, Achsabstand Auslaufmuffe 78 mm, Anschluss ¾" Innengewinde, Standardeinstellung begrenzt Warmwassertemperatur auf 38°.Die Thermostate der Serie 5400 ermöglichen keine reine Kalt-/Warmwassereinstellung.

**Durchfluss**

| | **Bar:** | **1,0** | **2,0** | **3,0** | **4,0** | **5,0** |
|---|---|---|---|---|---|---|
| Ablauf 1 | (l/min) | 18,5 | 26,1 | 32,0 | 37,0 | 41,3 |
| Ablauf 2 | (l/min) | 18,5 | 26,1 | 32,0 | 37,0 | 41,3 |
| Ablauf 3 | (l/min) | 18,5 | 26,1 | 32,0 | 37,0 | 41,3 |
| Ablauf 4 | (l/min) | 18,5 | 26,1 | 32,0 | 37,0 | 41,3 |
| Cal Outlet 1 | (l/min) | 4,4 | 6,2 | 7,6 | 7,6 | 7,6 |
| Cal Outlet 2 | (l/min) | 4,4 | 6,2 | 7,6 | 7,6 | 7,6 |
| Cal Outlet 3 | (l/min) | 4,4 | 6,2 | 7,6 | 7,6 | 7,6 |
| Cal Outlet 4 | (l/min) | 4,4 | 6,2 | 7,6 | 7,6 | 7,6 |

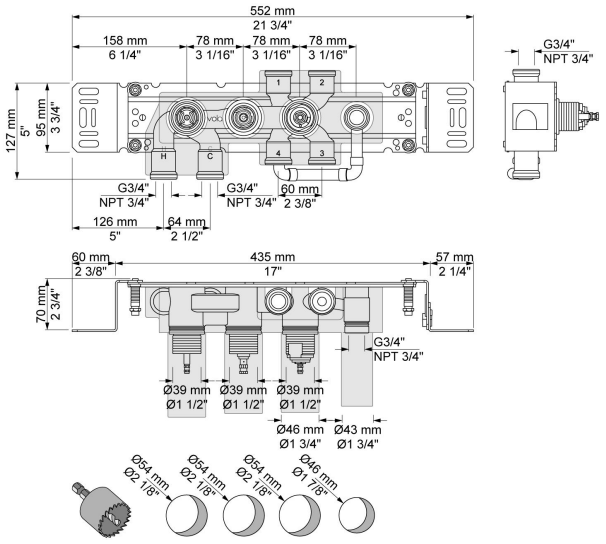


**Lieferbar In Oberflächen**