	Datum:
	Kunde:
	Projekt:

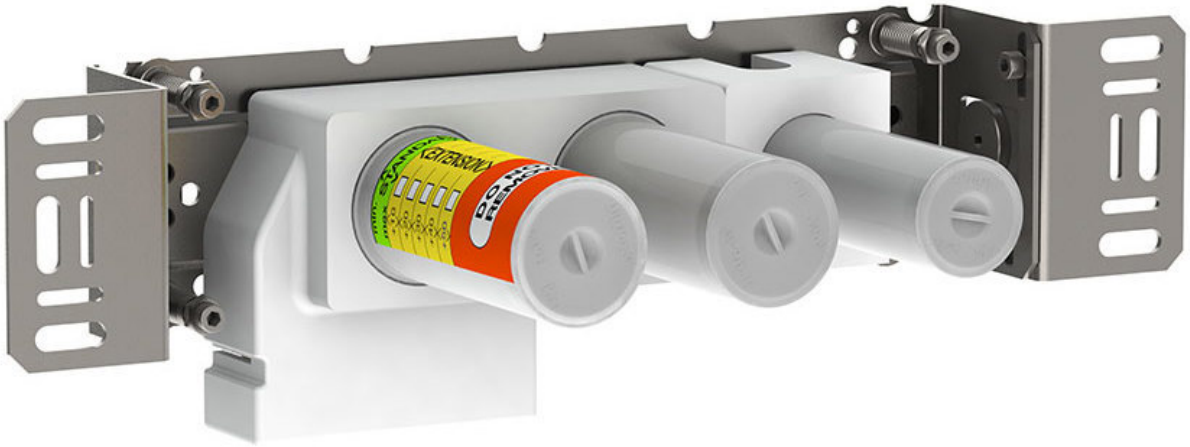

5100

Unterputzthermostat mit fester Auslaufmuffe, Achsabstand 78 mm
Anschluss ¾" Innengewinde, Standardeinstellung begrenzt
Warmwassertemperatur auf 38°.

Durchfluss

	Bar:	**1,0**	**2,0**	**3,0**	**4,0**	**5,0**
5100 [1]	(l/min)	19,1	26,9	33,0	38,1	42,6
5100 [2]	(l/min)	24,8	35,1	43,0	49,6	55,5

[1] Standard (VR5277LK)
[2] Option (VR5277K)

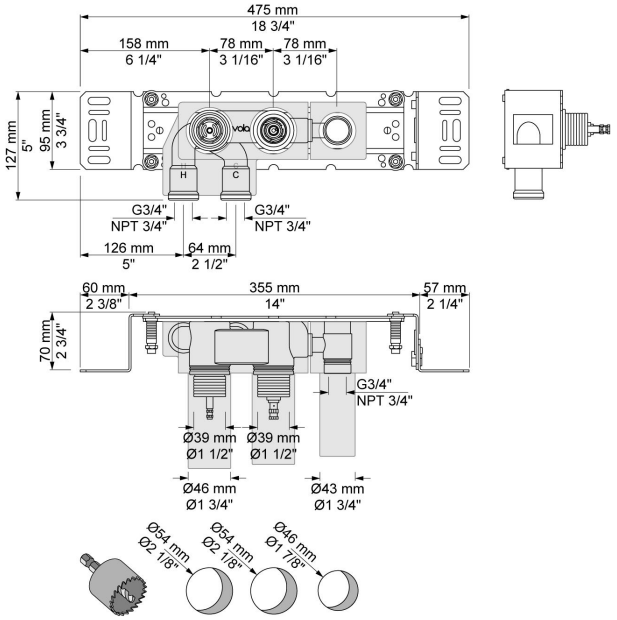

Lieferbar In Oberflächen