	Datum:
	Kunde:
	Projekt:

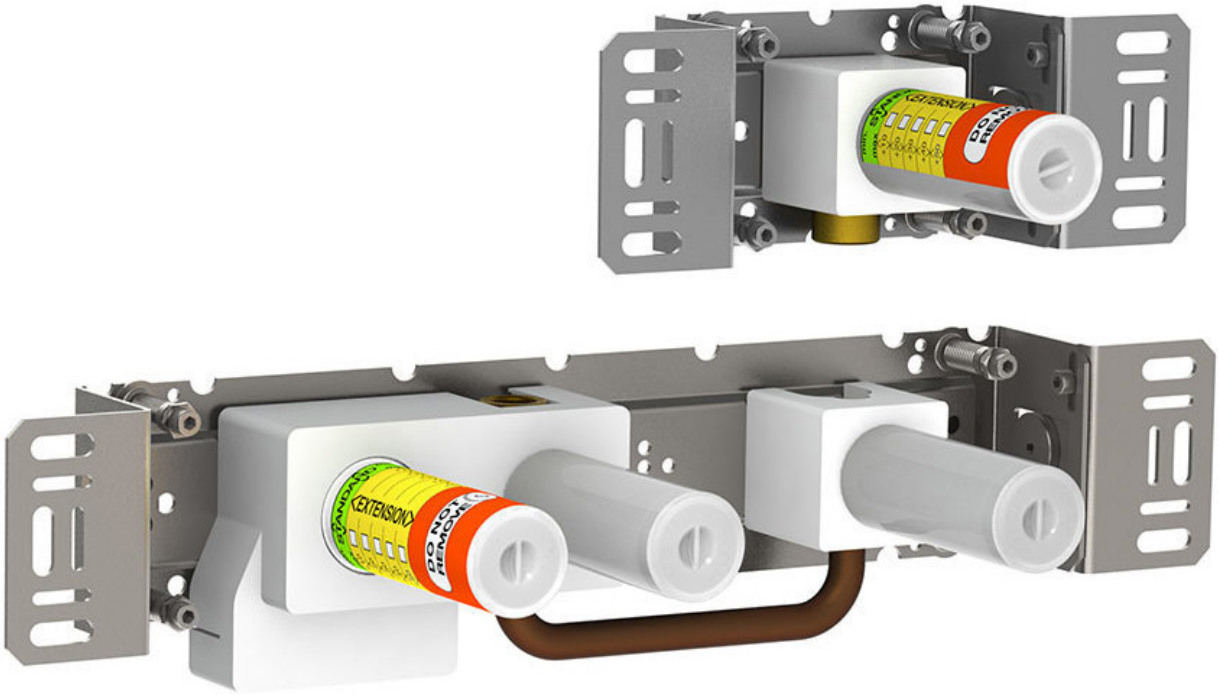

400F

Eingriffmischer mit Umschalter für zwei Zwecke, mit einer fest montierten Auslaufmuffe und einer getrennten Auslaufmuffe.Abstand Auslaufmuffe 156 mm. Anschluss ½" Innengewinde.

Durchfluss

	Bar:	**1,0**	**2,0**	**3,0**	**4,0**	**5,0**
400F	(l/min)	8,7	12,2	15,0	17,3	19,4

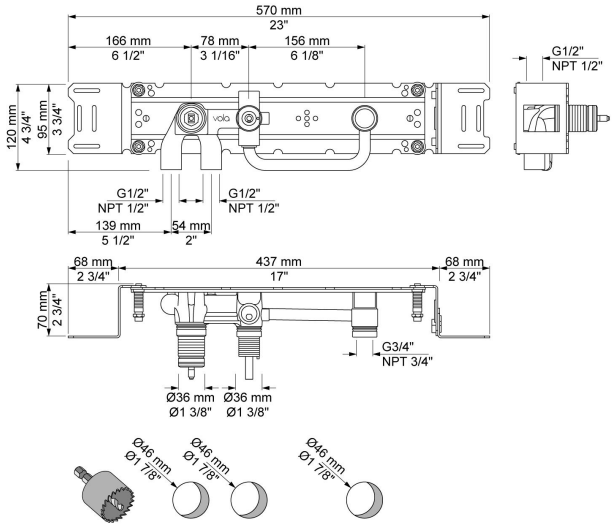

Lieferbar In Oberflächen

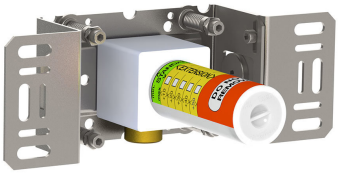
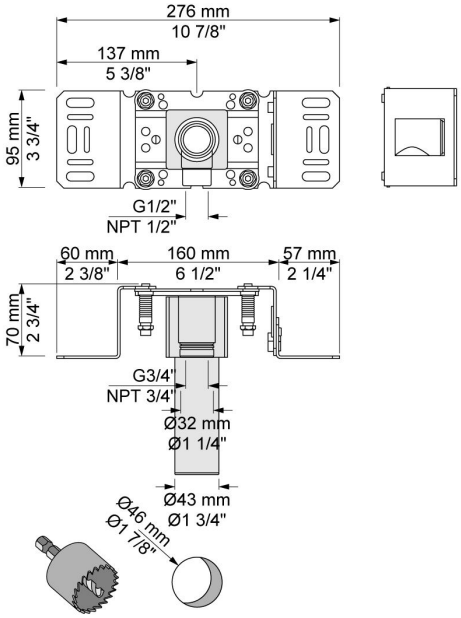
200M
Auslaufmuffe für alle VOLA Wandausläufe, Anschluss ½" Innengewinde. Abgang ¾" Innengewinde.