	Datum:
	Kunde:
	Projekt:

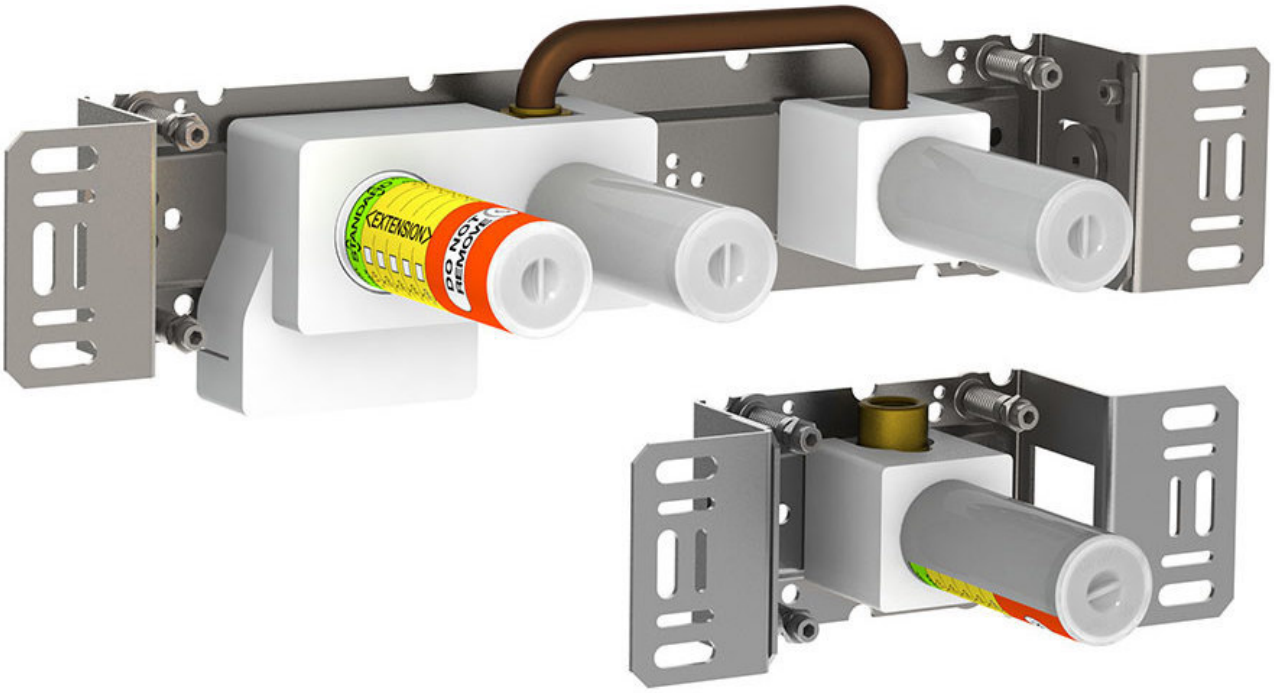

2400R

Eingriffmischer mit Umschalter mit einer fest montierten Auslaufmuffe und einer getrennten Auslaufmuffe. Max. Durchflussmenge 22 L/Min. bei 3 bar (ungedrosselt).

Durchfluss

	Bar:	**1,0**	**2,0**	**3,0**	**4,0**	**5,0**
2400R	(l/min)	12,7	18,0	22,0	25,4	28,4

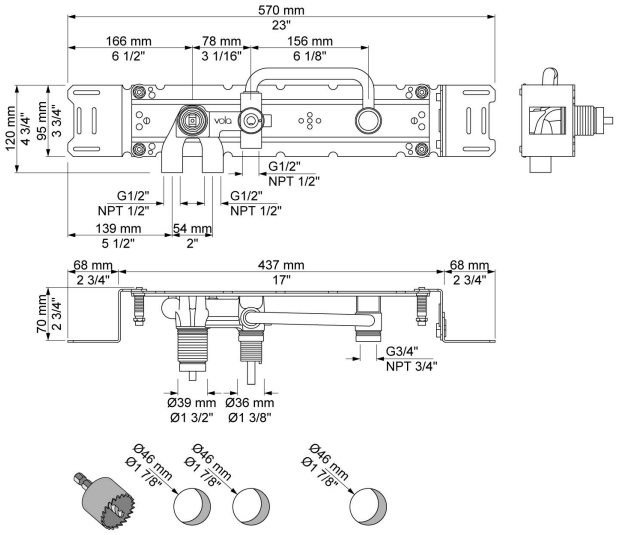

Lieferbar In Oberflächen

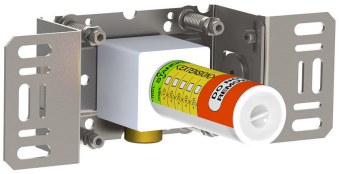
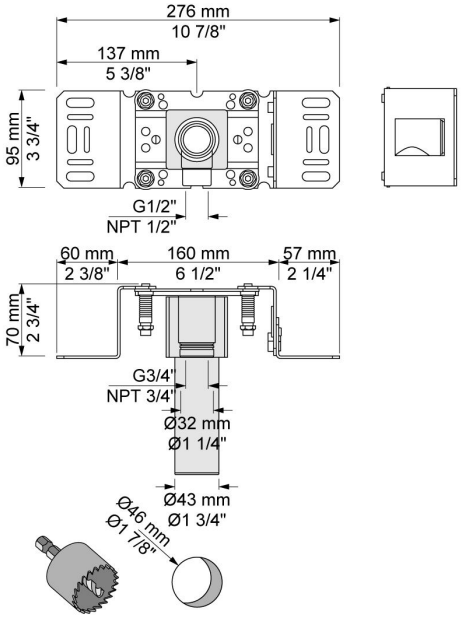
200M
Auslaufmuffe für alle VOLA Wandausläufe, Anschluss ½" Innengewinde. Abgang ¾" Innengewinde.