| | |
|---|---|
| | Datum: |
| | Kunde: |
| | Projekt: |

**590V**

Zweilocharmatur mit Eingriffmischer und Schwenkauslauf, bestehend aus: Eingriffmischer 500, Auslauf 090V, Höhe 355 mm, Ausladung 145 mm, ohne Ablaufgarnitur.Lochbohrung 500: 42 mm.Lochbohrung 090V: 22 mm.

**Durchfluss**

| | **Bar:** | **1,0** | **2,0** | **3,0** | **4,0** | **5,0** |
|---|---|---|---|---|---|---|
| 590V | (l/min) | 4,8 | 6,8 | 8,3 | 8,3 | 8,3 |
| 590V [1)] | (l/min) | 2,3 | 3,3 | 4,0 | 4,0 | 4,0 |

[1)] USA Standard

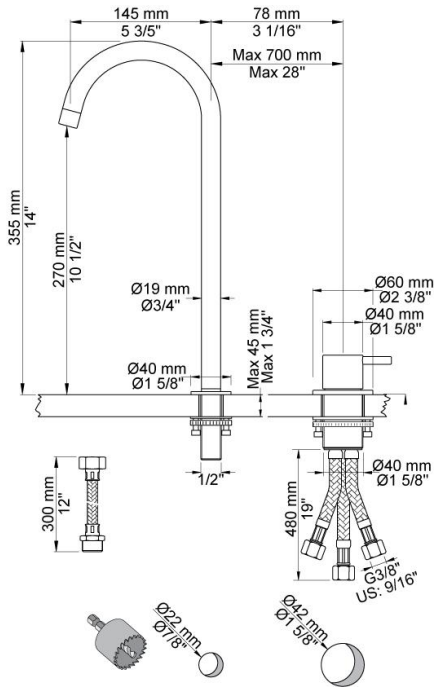


**Lieferbar In Oberflächen**

| | |
|---|---|
| Farbe 02, Hellgrau | Farbe 21, Karminrot |
| Farbe 04, Blau | Farbe 25, Pink |
| Farbe 05, Orange | Farbe 27, Schwarz matt |
| Farbe 06, Hellgrün | Farbe 28, Weiß matt |
| Farbe 08, Gelb | Farbe 40, Edelstahl gebürstet |
| Farbe 09, Dunkelgrau | Farbe 60, Schwarz |
| Farbe 12, Braun | Farbe 61, Schwarz gebürstet |
| Farbe 14, Hellrot | Farbe 62, Schwarz dunkel |
| Farbe 15, Dunkelblau | Farbe 63, Kupfer |
| Farbe 16, Chrom | Farbe 64, Kupfer gebürstet |
| Farbe 17, Schwarz glänzend | Farbe 65, Gold |
| Farbe 18, Weiß | Farbe 68, Silber |
| Farbe 19, Messing Natur | Farbe 70, Gold gebürstet |
| Farbe 20, Chrom matt | |

**090V**
Schwenkauslauf für Standmontage ½", Höhe 355 mm, Rohrdurchmesser 19 mm, maximale Einbaustärke 50 mm, Montage nicht in Verbindung mit Muffe 200M, Rosette Durchmesser 40 mm.Lochbohrung 22 mm.

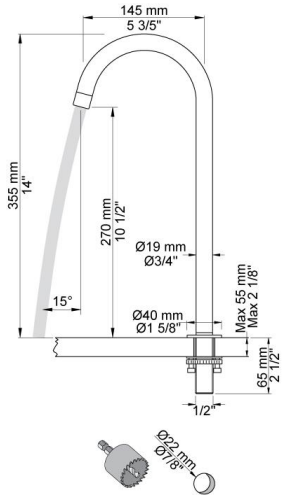
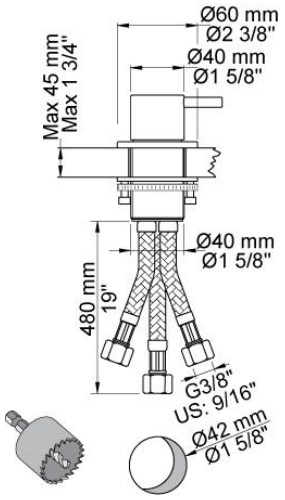
**500**
Eingriffmischer für Tischmontage. Edelstahlmantel-Anschlussschläuche 3/8", Lochbohrung 42 mm für kleine Durchflussleistung wie z.B. Waschtischarmaturen.