	Datum:
	Kunde:
	Projekt:

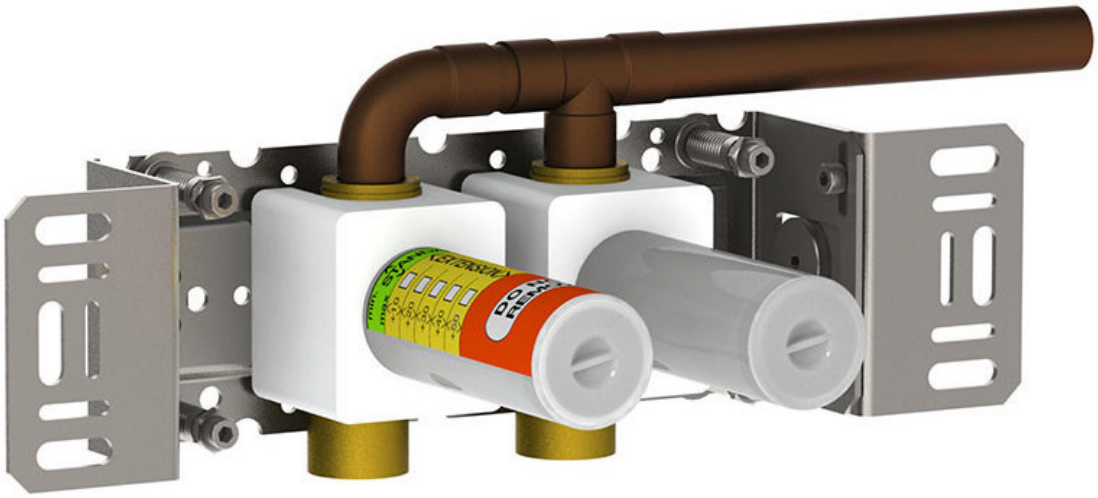

2700

Zweigriffmischer mit separater Auslaufmuffe. Anschluss ¾" Innengewinde.

Durchfluss

	Bar:	**1,0**	**2,0**	**3,0**	**4,0**	**5,0**
2700	(l/min)	37,5	53,1	65,0	75,1	83,9

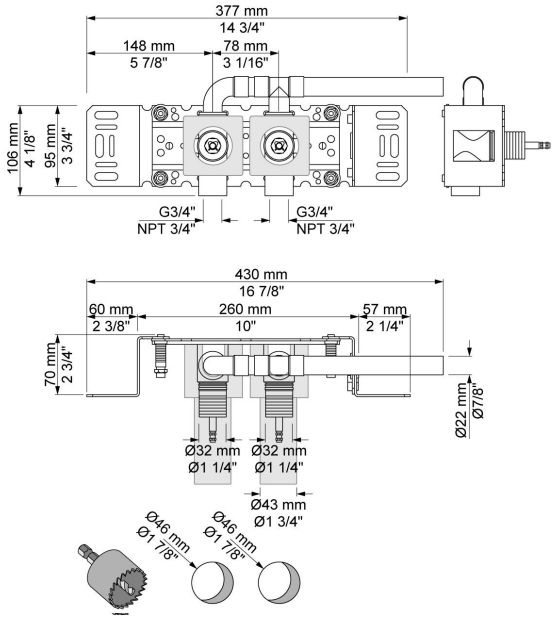

Lieferbar In Oberflächen

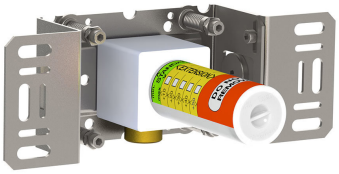
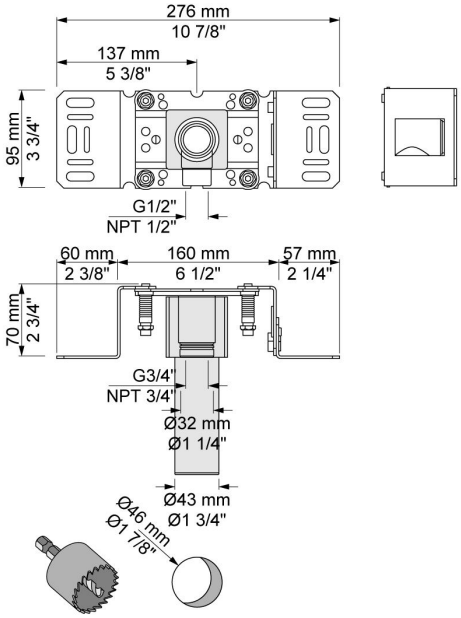
200M
Auslaufmuffe für alle VOLA Wandausläufe, Anschluss ½" Innengewinde. Abgang ¾" Innengewinde.