	Datum:
	Kunde:
	Projekt:

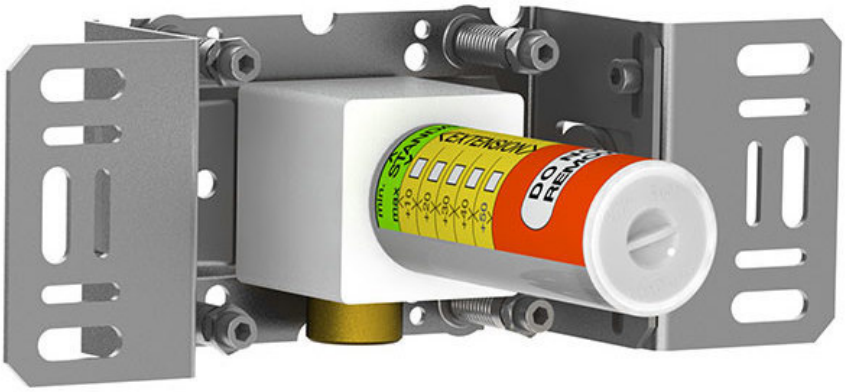

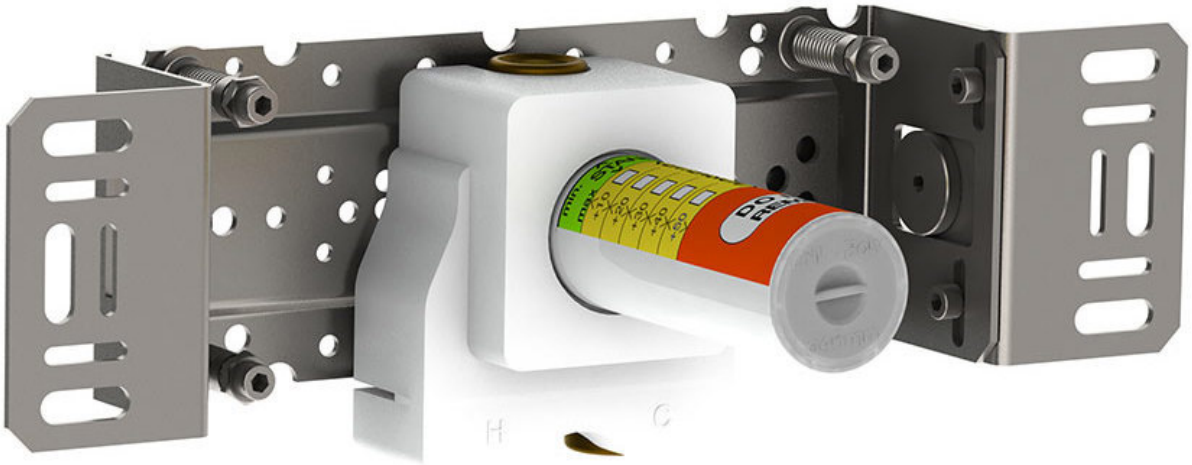

2200

Eingriffmischer mit getrennter Auslaufmuffe.Anschluss ½" Innengewinde.

Durchfluss

	Bar:	**1,0**	**2,0**	**3,0**	**4,0**	**5,0**
2200	(l/min)	14,4	20,4	25,0	28,9	32,3

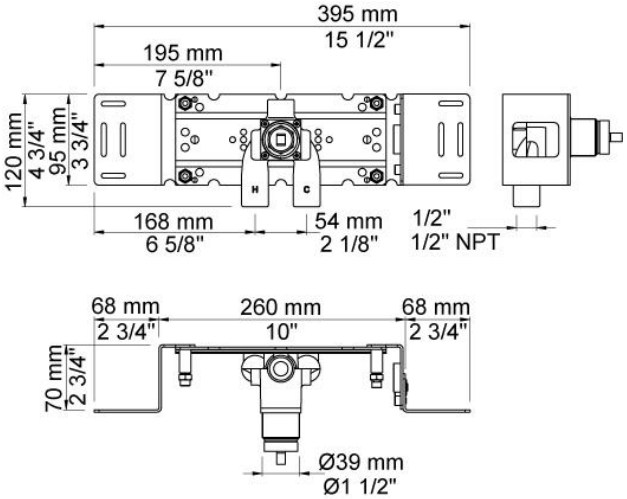

Lieferbar In Oberflächen

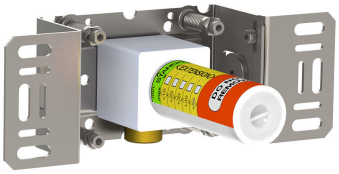
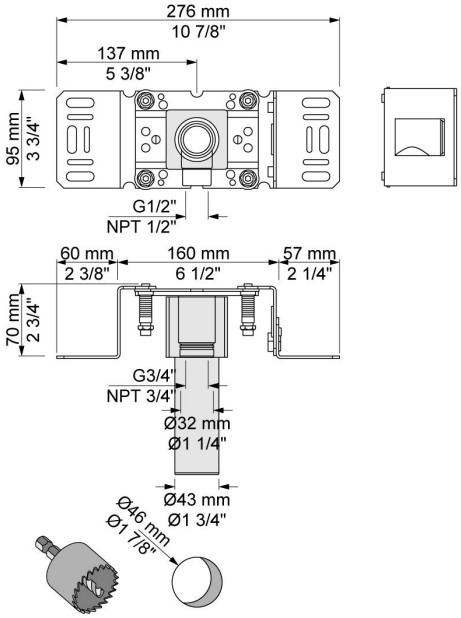
200M
Auslaufmuffe für alle VOLA Wandausläufe, Anschluss ½" Innengewinde. Abgang ¾" Innengewinde.